# Instrucciones de uso

HOME DELUXE
WIR MACHEN ZUHAUSE

# Silla de comedor tapizada IKALO



**Instrucciones de uso originales**

## ATENCIÓN

**Antes de la instalación y la puesta en servicio, lea atentamente y en su totalidad estas instrucciones. Contiene información importante sobre la instalación y el uso.**

# IMPORTANTE :
# CONSÉRVELO PARA FUTURAS CONSULTAS. LEA ATENTAMENTE.

## Índice

1. General ....3
1.1. Productos ....3
1.2. Observaciones generales ....3
1.3. Garantía ....3
2. Información sobre las instrucciones de uso ....3
2.1. Disponibilidad de instrucciones ....3
2.2. Información sobre la traducción ....4
2.3. Grupos destinatarios de las instrucciones de uso ....4
2.4. Explicación de los símbolos ....4
2.5. Información general sobre las instrucciones de uso ....4
2.6. Uso previsto ....4
2.7. Instrucciones generales de seguridad ....5
3. Características del producto ....6
3.1. Datos técnicos ....6
4. Volumen de suministro ....6
5. Montaje ....7
5.1. Instrucciones de seguridad ....7
6. Aplicación ....8
6.1. Instrucciones de seguridad ....8
6.2. Primera puesta en marcha ....8
6.3. Operaciones ....8
6.4. Almacén ....9
7. Servicio de asistencia en carretera ....9
8. Mantenimiento y revisión ....9
9. Eliminación de residuos ....9

Estimado cliente

Gracias por elegir un producto de **Home Deluxe GmbH**. Esperamos que disfrute de su nueva silla de comedor tapizada IKALO.

El manual de instrucciones le ayudará a poner en marcha, utilizar y mantener el producto. El manual de instrucciones y las instrucciones de seguridad deben leerse atentamente y en su totalidad. Siga estas instrucciones para evitar cualquier peligro.

# 1. General

## 1.1. Productos

**modelo** :

| | |
|---|---|
| IKALO Silla de comedor tapizada gris | \| ID del artículo: 20716 ID de la variante: 49714 |
| IKALO Silla de comedor tapizada color crema | \| ID del artículo: 20717 ID de la variante: 49715 |
| Silla de comedor tapizada IKALO marrón claro | \| ID del artículo: 20718 ID de la variante: 49716 |

## 1.2. Observaciones generales

Para cumplir nuestros requisitos, mejoramos constantemente la calidad, simplificamos el uso y adaptamos los productos a las necesidades de los clientes. Como resultado de estos cambios, la versión actual de las instrucciones de uso puede consultarse en nuestro sitio web.

El término "producto" se utiliza en las instrucciones de uso de la "silla de comedor tapizada IKALO". giros.

## 1.3. Garantía

La garantía legal y las reclamaciones de responsabilidad se aplican a partir de la fecha de compra. Home Deluxe GmbH no se hace responsable de los daños derivados del incumplimiento de las instrucciones de uso. Quedan excluidas de la garantía las reclamaciones derivadas de un uso indebido. En caso de defecto del producto, póngase en contacto por escrito con nuestro servicio de atención al cliente a través del formulario de contacto de nuestro sitio web, indicando el nombre del producto, el número de serie y una foto de la placa de características :

**Home Deluxe GmbH**
**Schanzeweg 2**
**32312 Lübbecke**
**Alemania**
**Teléfono: +49 (0)5743 6181-0**
**www.home-deluxe-gmbh.de**

Si tiene más preguntas, nuestro equipo de atención al cliente está a su disposición a través del formulario de contacto.

# 2. Información sobre las instrucciones de uso

## 2.1. Disponibilidad de instrucciones de uso

Las instrucciones de uso forman parte integrante del producto y deben conservarse íntegramente junto a él.

## 2.2. Información sobre la traducción

El manual de instrucciones original está redactado en alemán. Para todos los demás idiomas disponibles, se trata de una traducción de la versión alemana.

### Grupos destinatarios de las instrucciones de uso

Las instrucciones d e uso deben ser leídas y observadas por todas las personas implicadas e n cualquiera de las siguientes actividades o usos:

- Desembalaje
- Montaje / Instalación
- Puesta en servicio / funcionamiento
- Mantenimiento / inspección / revisión
- Avería / reparación
- Eliminación

## 2.3. Explicación de los símbolos

| Símbolo | Explicación de los símbolos |
|---|---|
|  | **ADVERTENCIA**<br>Este símbolo indica peligros potenciales que pueden causar la muerte o lesiones graves. Antes de la instalación o el uso, lea la nota correspondiente. |
|  | **INFO**<br>Este símbolo proporciona información importante y advierte de daños materiales. Familiarícese con él antes de realizar el correspondiente paso de montaje o aplicación, para poder comprender los problemas y evitar daños. |
|  | **Lea las instrucciones de uso**<br>El símbolo indica que debe leer atentamente las instrucciones antes de montar/instalar y/o utilizar el aparato. |

## 2.4. Información general sobre las instrucciones de uso

Estas instrucciones se refieren a la silla de comedor tapizada IKALO. Contienen información importante sobre el montaje, la instalación, el funcionamiento, el mantenimiento y la limpieza. Las instrucciones de uso, y en particular las instrucciones de seguridad, deben leerse atentamente antes de utilizar el producto, y deben guardarse en un lugar seguro. Utilice el producto únicamente como se describe en estas instrucciones de uso, para evitar lesiones o daños accidentales. Si cede el producto a un tercero, entréguele también estas instrucciones de uso.

## 2.5. Uso previsto

El producto es de alta calidad, tiene una larga vida útil y está exclusivamente destinado o es adecuado para uso privado en proporciones razonables y habituales. Además, nuestro producto **no** está destinado a un uso comercial. El uso comercial sólo está permitido con el consentimiento por escrito de Home Deluxe GmbH.

El producto está diseñado para utilizarse como asiento en el salón o el comedor.

Utilice el producto únicamente como se describe en este manual. Cualquier otro uso se considera inadecuado y puede provocar daños materiales o personales. El fabricante

no se hace responsable de los daños que se deriven o se hayan derivado de un uso inadecuado o incorrecto.

## 2.6. Instrucciones generales de seguridad

**Información general sobre peligros**



- Asegúrese de que todas las piezas estén intactas. Las piezas dañadas presentan riesgo de deformación y pueden afectar a la seguridad y al funcionamiento.
- Coloque el producto únicamente sobre una superficie segura, plana y sólida.
- No modifica el producto
- Compruebe la fijación a intervalos regulares.

**Peligro para los niños**



- Mantenga a los niños alejados de los materiales de embalaje. Existe un riesgo especial de asfixia.
- La entrega contiene piezas pequeñas que pueden tragarse o causar lesiones graves.
- **¡Riesgo de vuelco!** El producto no es un juguete para niños, ni un rocódromo o equipamiento deportivo. El producto puede volcar si se somete a una carga unilateral, con consecuencias potencialmente mortales.
- Los niños pueden lesionarse jugando con el producto o tirando de él hacia arriba.
- No coloque el producto directamente o en las inmediaciones de una zona de juegos.
- Explique a los niños cómo utilizar correctamente el producto y no les deje nunca sin supervisión mientras juegan.
- Asegúrate de que los niños pequeños no se lleven las piezas pequeñas a la boca.

**Riesgo de lesiones**
**La manipulación incorrecta del producto puede provocar lesiones.**



- Antes de cada uso, compruebe que el producto no presenta daños visibles.
- No modifique la construcción del producto. Cualquier modificación debe ser autorizada por escrito por el fabricante y realizarse de acuerdo con las instrucciones.
- Si el producto está dañado, no debe seguir utilizándose.

**Riesgo de daños**



- La manipulación incorrecta del producto puede causar daños.
- No abra el embalaje con objetos afilados (cuchillos, tijeras, etc.), ya que podría dañar el producto. Tenga cuidado al abrirlo.
- No utilice el producto cerca de una fuente de calor o una llama desnuda.

# 3. Características del producto

## 3.1. Datos técnicos

| **IKALO** | |
|---|---|
| Dimensiones (An x Pr x Al) | 51,5 x 59 x 80 cm |
| Asiento (An x Pr x Al) | 51 x 42 x 38 cm |
| Peso | 5,8 kg |
| Capacidad de carga máx | . 120 kg |
| Material (estructura) | Metal |
| Material (tejido) | 100% poliéster |

# 4. Volumen de suministro

Compruebe que el embalaje no presenta daños en el momento de la entrega. Además, inmediatamente después de desembalar, compruebe que la entrega está completa y que el producto y todos sus componentes están en perfecto estado. Monte el producto únicamente si el contenido de la entrega está completo y sin daños.

**Componentes/piezas**

| No. | Descripción | Número | Imágenes |
|---|---|---|---|
| **1** | Asiento | 1 |  |
| **2** | Pie superior | 1 |  |
| **3** | Soporte inferior | 1 |  |
| **4** | Tornillo largo | 4 | 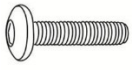 |
| **5** | Tornillo corto | 1 |  |
| **6** | Llave Allen | 1 |  |

# 5. Montaje

-lea atentamente las siguientes instrucciones.

## 5.1. Instrucciones de seguridad

Debe leerse toda la información sobre salud y seguridad.

**Riesgo de lesiones**
**Una manipulación incorrecta durante el montaje puede provocar lesiones.**

- Asegúrese de abrir el paquete por la parte superior. Tenga mucho cuidado al abrir el paquete, ya que contiene piezas frágiles.
- Coloque el producto únicamente sobre una superficie segura, plana y sólida.
- Utilice los materiales de montaje suministrados.
- Quedan excluidos de la garantía los errores de uso, el montaje incorrecto o los daños causados por el montaje.
- Se necesitan al menos 2 personas para montar el producto.
- Lleve ropa de protección, como calzado de seguridad y guantes de protección, durante el montaje.

| Ilustración | Etapa de construcción |
|---|---|
| 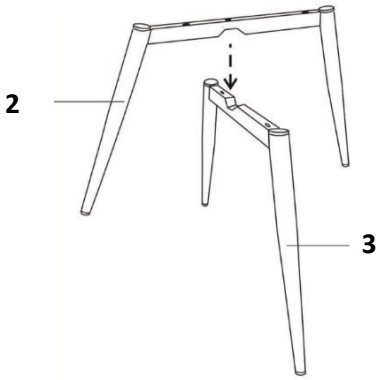 | **Fase 1**<br>-Cruce el marco superior (**2**) en medio del marco inferior (**3)**. |
| 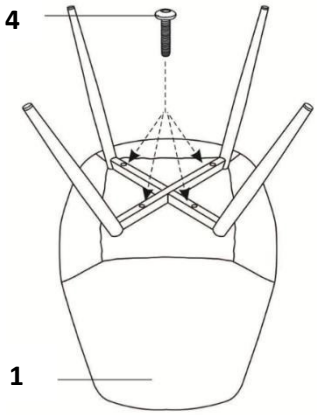 | **Paso 2**<br>- Cubre el suelo con una manta para no dañar el tejido.<br>- Dé la vuelta al asiento (**1**).<br>- Devuelve la estructura cruzada (**2/3**).<br>- Sujete el soporte en el asiento (de abajo hacia arriba), el orificio del soporte y la rosca del asiento deben coincidir.<br>- Atornille la silla con 4x tornillos (**3**). |

| Ilustración | Etapa de construcción |
|---|---|
| 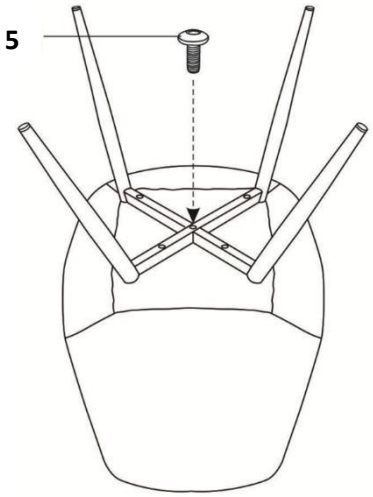 | **Paso 3**<br>- Atornille el marco al centro con el tornillo (**5**). |
|  | **Paso 4**<br>-Chaisedéjà montée. |

# 6. Aplicación

## 6.1. Instrucciones de seguridad

Lea atentamente la siguiente información sobre salud y seguridad.

**Riesgo de lesiones**
**Una manipulación incorrecta durante el uso puede provocar lesiones.**



- No utilice un producto dañado.
- No modifique el producto.
- El producto no es un juguete para niños, ni un rocódromo o equipamiento deportivo. Está prohibido que los niños jueguen con el producto.
- Compruebe la fijación a intervalos regulares.

## 6.2. Primera puesta en servicio

Antes de utilizar el producto por primera vez, compruebe que no esté dañado. El producto no debe utilizarse si no está dañado.

## 6.3. Funcionamiento

Compruébelo antes de utilizar el producto,
-la condición correcta.

### 6.4. Almacén

- Almacene el producto en un lugar lo más protegido posible de la intemperie, bien ventilado y seco.

## 7. Solución de problemas

Si se producen las siguientes averías durante el funcionamiento, compruebe las siguientes causas de error mediante la tabla siguiente. Si las medidas indicadas no resuelven el problema, ponga el producto fuera de servicio.

| Error | Posible causa | Solución |
|---|---|---|
| El producto se tambalea u oscila el suelo | - El producto se apoya en desigual | - Coloque el producto sobre una superficie plana |
| | - Los tornillos de fijación se han aflojado | - Apriete los tornillos de fijación |
| | - El producto está sobredimensionado | - Respetar los límites de carga |

*Si tiene algún otro problema con el producto, póngase en contacto con nosotros.*

## 8. Mantenimiento y revisión

Limpie las superficies con un paño húmedo y un producto de limpieza suave. No utilice productos de limpieza agresivos ni limpiadores de alta presión para la limpieza.

Siga también las instrucciones del fabricante del producto de limpieza.

## 9. Eliminación

- Elimine el producto y todos sus componentes de acuerdo con la normativa local y nacional, para evitar cualquier daño al medio ambiente.
- Nuestros envases están fabricados con materiales respetuosos con el medio ambiente. Pueden reciclarse y utilizarse como valiosas materias primas. Deseche los materiales de embalaje (cartón, envases sucios, etc.) por separado y de forma adecuada, de acuerdo con la normativa nacional vigente.
- Póngase en contacto con el fabricante si tiene dudas sobre su eliminación.
- También puede obtener información sobre la correcta eliminación en los centros de eliminación locales.

**Home Deluxe GmbH**
**Chemin de retranchement 2**
**32312 Lübbecke Alemania**
Teléfono: +49 (0)5743 6181-0
www.home-deluxe-gmbh.de

GA-074-00-IKALO
2023/03